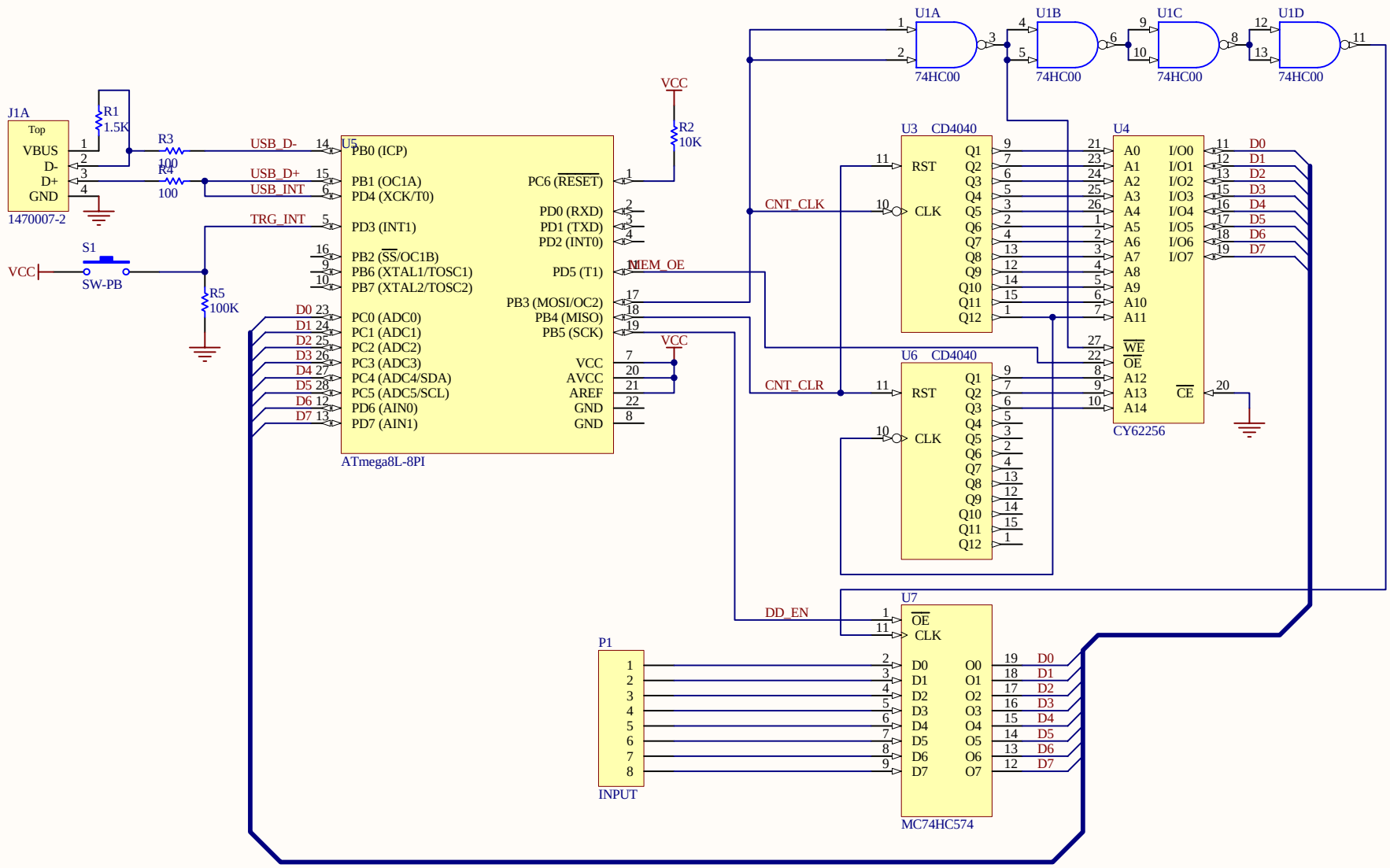

tkaikun@126.com

个人认为这里用74HC00匹配时序应该可以省掉，需要实验验证！